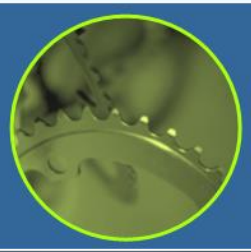

Керівник гуртка: Олександр Кириченко

Староста гуртка: Олександр Паньков

ВСП «Ніжинський фаховий коледж
НУБІП України »

Гурток науково-технічної творчості

2024-2025

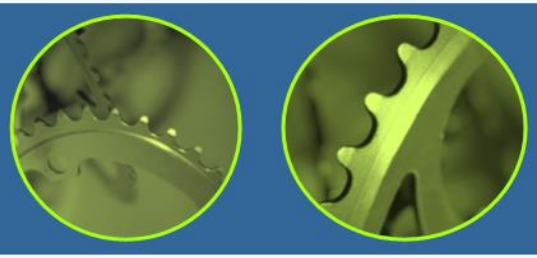

Мета гуртка

- пробудити інтерес, створити і закріпити творче ставлення до професійної діяльності, що виражається, врешті-решт, в активній дослідницькій, раціоналізаторській, та винахідницькій діяльності.

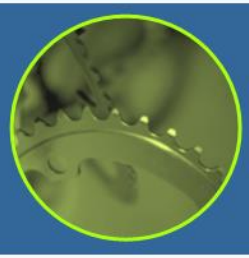

Основний напрям роботи гуртка

Технічне моделювання та конструювання – це шлях до оволодіння технічними спеціальностями, розвиток інтересу до техніки, розвиток у студентів конструкторської думки та прищеплення працьовитості

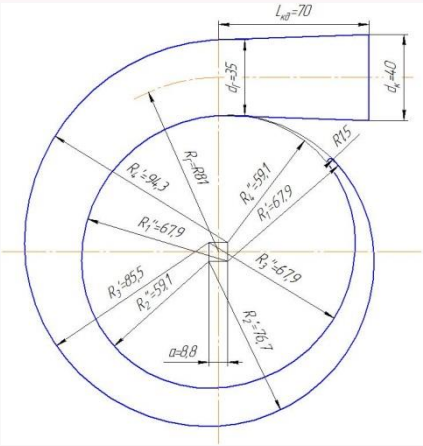

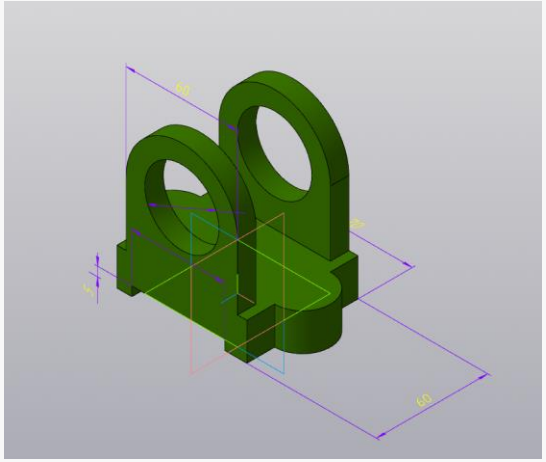

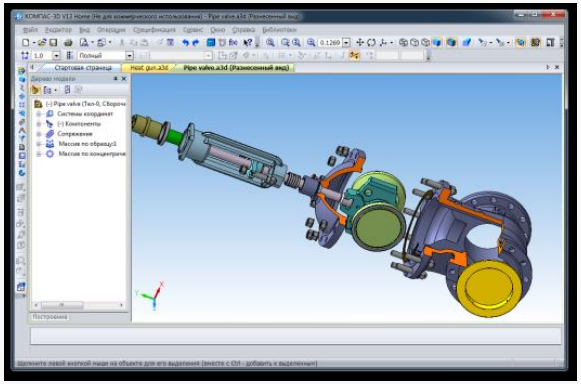

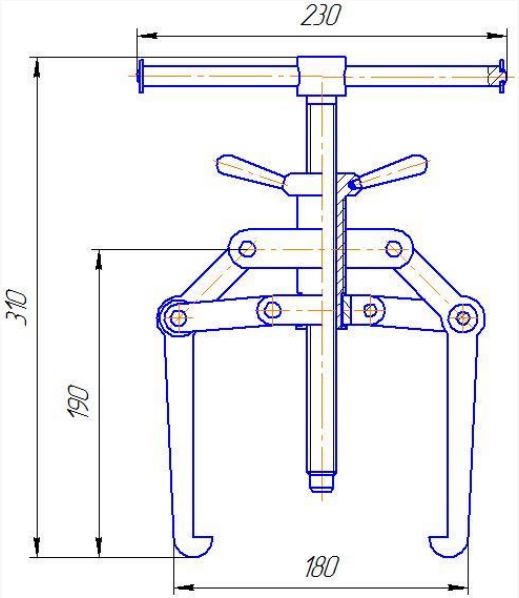

Гурток науково-технічної творчості
(науково-дослідницька робота)

Дослідження технічних іновацій і розвиток технологій та висвітлення їх на конференціях

СЕРТИФІКАТ

підтверджує, що

КРУГЛІЙ ДМИТРО

(Науковий керівник Кириченко О.М.)

брав участь

у Всеукраїнській студентській науково-практичній інтернет-конференції

«РЕАЛІЗАЦІЯ НАУКОВОГО ПОТЕНЦІАЛУ СТУДЕНТА: СУЧАСНІ ПОГЛЯДИ ТА АКТУАЛЬНІ ПРОБЛЕМИ»

20 жовтня 2022 року, м. Ніжин, Україна

Тривалість 2 години

Директор коледжу О.В. Литовченко

Сертифікат розроблено відповідно до п. 13 постанови КМУ від 21 серпня 2019 р. № 800 (із змінами і доповненнями, внесеними постановою КМУ від 27 грудня 2019 року № 1133)

СЕРТИФІКАТ

підтверджує, що

КРУГЛІЙ ДМИТРО

(Науковий керівник Кириченко О.М.)

брав участь

у Всеукраїнській студентській науково-практичній інтернет-конференції

«РЕАЛІЗАЦІЯ НАУКОВОГО ПОТЕНЦІАЛУ СТУДЕНТА: СУЧАСНІ ПОГЛЯДИ ТА АКТУАЛЬНІ ПРОБЛЕМИ»

20 жовтня 2022 року, м. Ніжин, Україна

Тривалість 2 години

Директор коледжу О.В. Литовченко

Сертифікат розроблено відповідно до п. 13 постанови КМУ від 21 серпня 2019 р. № 800 (із змінами і доповненнями, внесеними постановою КМУ від 27 грудня 2019 року № 1133)

СЕРТИФІКАТ

підтверджує, що

КРУГЛІЙ ДМИТРО

(Науковий керівник Кириченко О.М.)

брав участь

у Всеукраїнській студентській науково-практичній інтернет-конференції

«РЕАЛІЗАЦІЯ НАУКОВОГО ПОТЕНЦІАЛУ СТУДЕНТА: СУЧАСНІ ПОГЛЯДИ ТА АКТУАЛЬНІ ПРОБЛЕМИ»

20 жовтня 2022 року, м. Ніжин, Україна

Тривалість 2 години

Директор коледжу О.В. Литовченко

Сертифікат розроблено відповідно до п. 13 постанови КМУ від 21 серпня 2019 р. № 800 (із змінами і доповненнями, внесеними постановою КМУ від 27 грудня 2019 року № 1133)

НАЦІОНАЛЬНИЙ УНІВЕРСИТЕТ БІОРЕСУРСІВ І ПРИРОДОКОРИСТУВАННЯ УКРАЇНИ

ВІДОКРЕМЛЕНИЙ СТРУКТУРНИЙ ПІДРОЗДІЛ «НІЖИНСЬКИЙ ФАХОВИЙ КОЛЕДЖ НАЦІОНАЛЬНОГО УНІВЕРСИТЕТУ БІОРЕСУРСІВ І ПРИРОДОКОРИСТУВАННЯ УКРАЇНИ»

ПРОГРАМА
XIV ЦИКЛУ НАУКОВО-МЕТОДИЧНИХ ПРАКТИЧНИХ СЕМІНАРІВ

НАУКОВО-ПЕДАГОГІЧНИХ ТА ПЕДАГОГІЧНИХ ПРАЦІВНИКІВ

«Сучасна освіта – 2024»,

присвячених 126 річниці НУБіП України та 10 річниці ВСП «Ніжинський фаховий коледж НУБіП України»

м. Ніжин

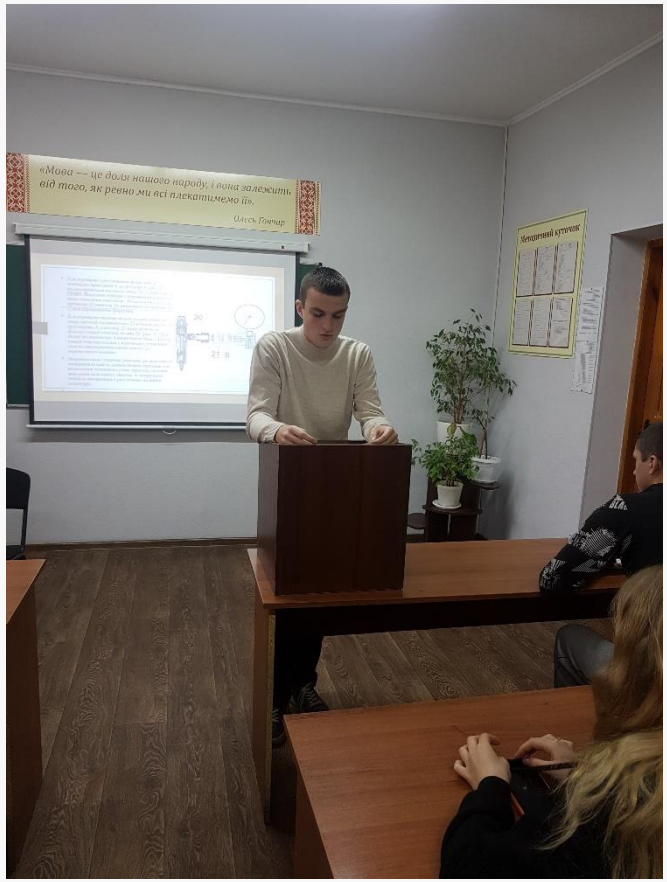

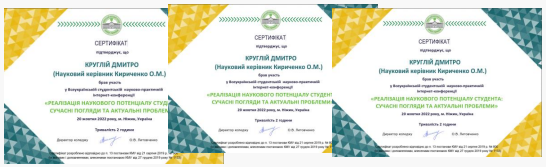

Гурток науково-технічної творчості

(науково-технічна робота)

Створення стенд для перевірки та дослідження продуктивності форсунок інжекторних паливних систем

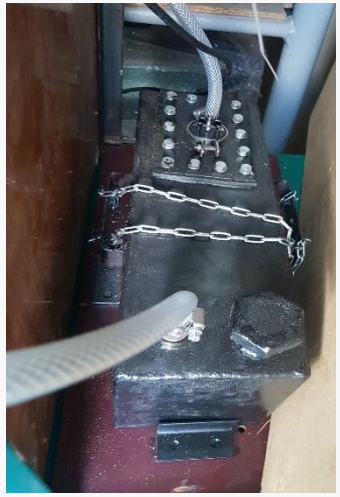

Керівники проектів: Сергій Топчій, Віктор Костюк
Гуртківці: Роман Прядун, Артем Демченко, Єдуард Погрібний

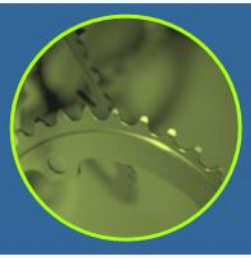

Гурток науково-технічної творчості
(проєктування опори для автомобіля)

Моделювання за допомогою автоматизованої системи конструкторсько-технологічного проєктування САПР

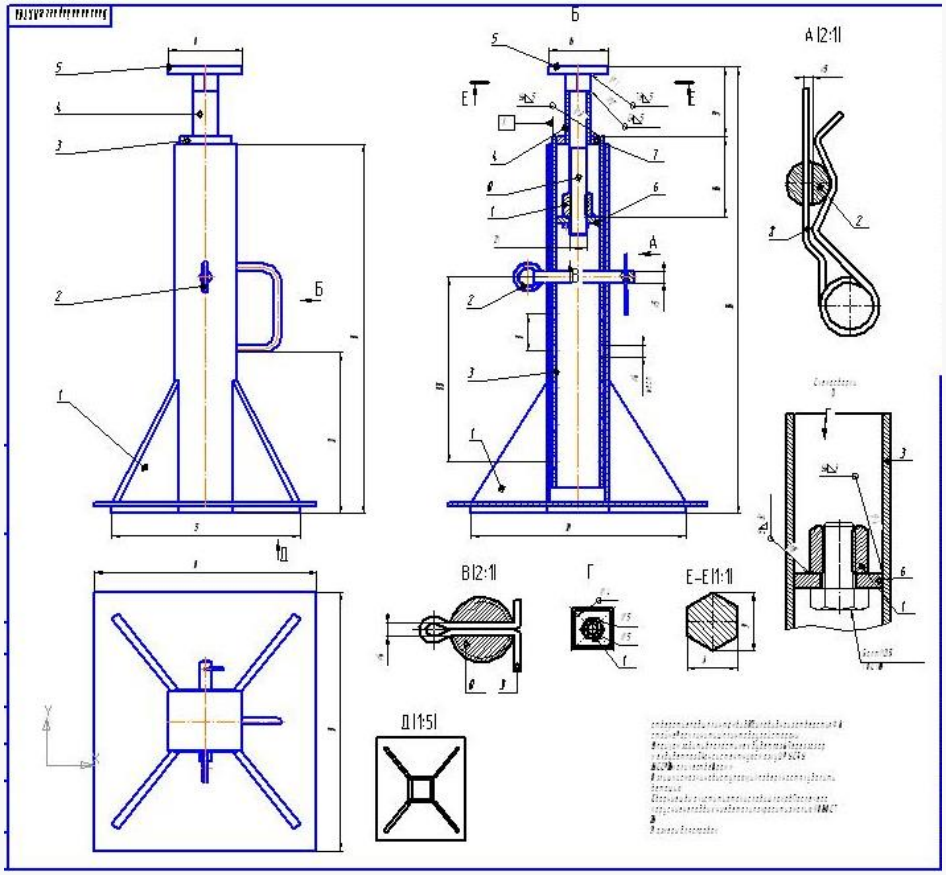

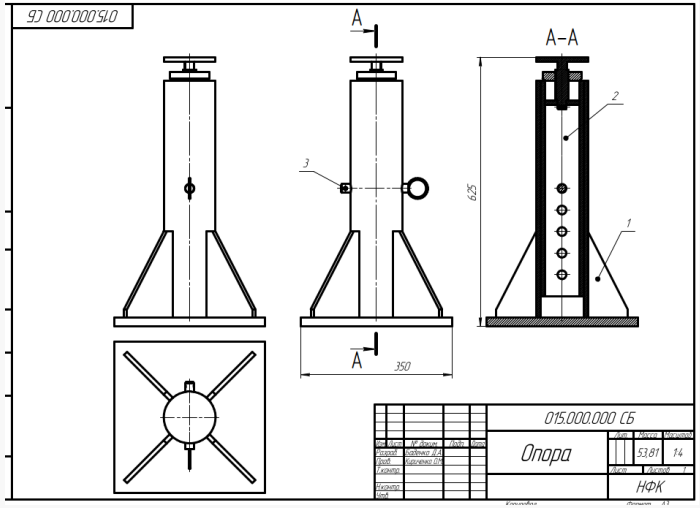

Формат	Зона	Поз.	Обозначение	Наименование	Кол.	Примечание
				Документация		
А3			015.000.000 СБ	Опора		
				Сборочные единицы		
А3		1	015.001.000 СБ	Корпус	1	
А3		2	015.002.000 СБ	Внутрішня частина	1	
А4		3	015.003.000 СБ	Палець СБ	1	

015.000.000 СБ

Опора

НФК

Керівник: Олександр Кириченко **Гуртківець:** Дмитро Баденко

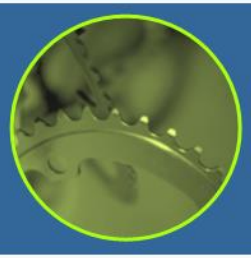

Гурток науково-технічної творчості

(проєктування шківа привода стенда двигуна внутрішнього згорання)

2D моделювання за допомогою автоматизованої системи конструкторсько-технологічного проєктування САПР

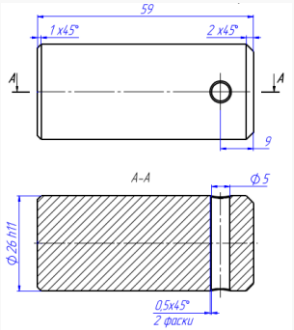

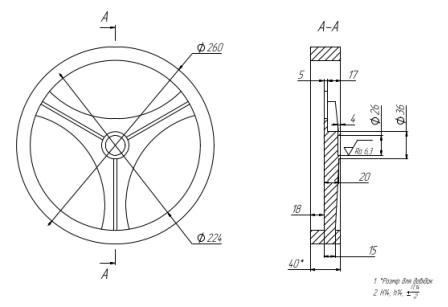

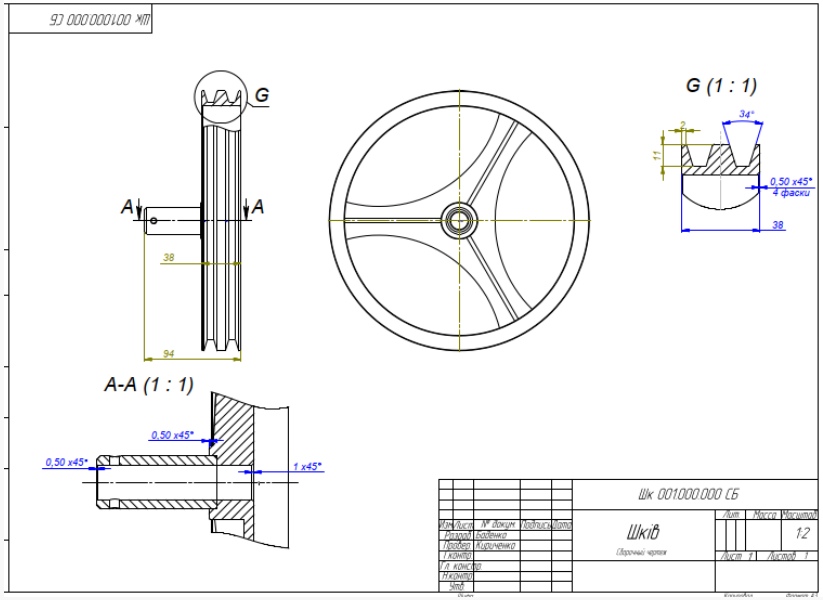

Керівник: Олександр Кириченко **Гуртківець:** Дмитро Баденко

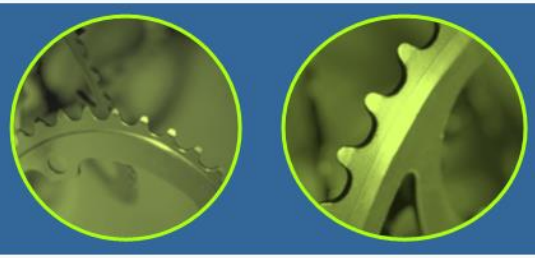

Гурток науково-технічної творчості

(проєктування шківа привода стенда двигуна внутрішнього згорання)

3D моделювання за допомогою автоматизованої системи конструкторсько-технологічного проєктування САПР

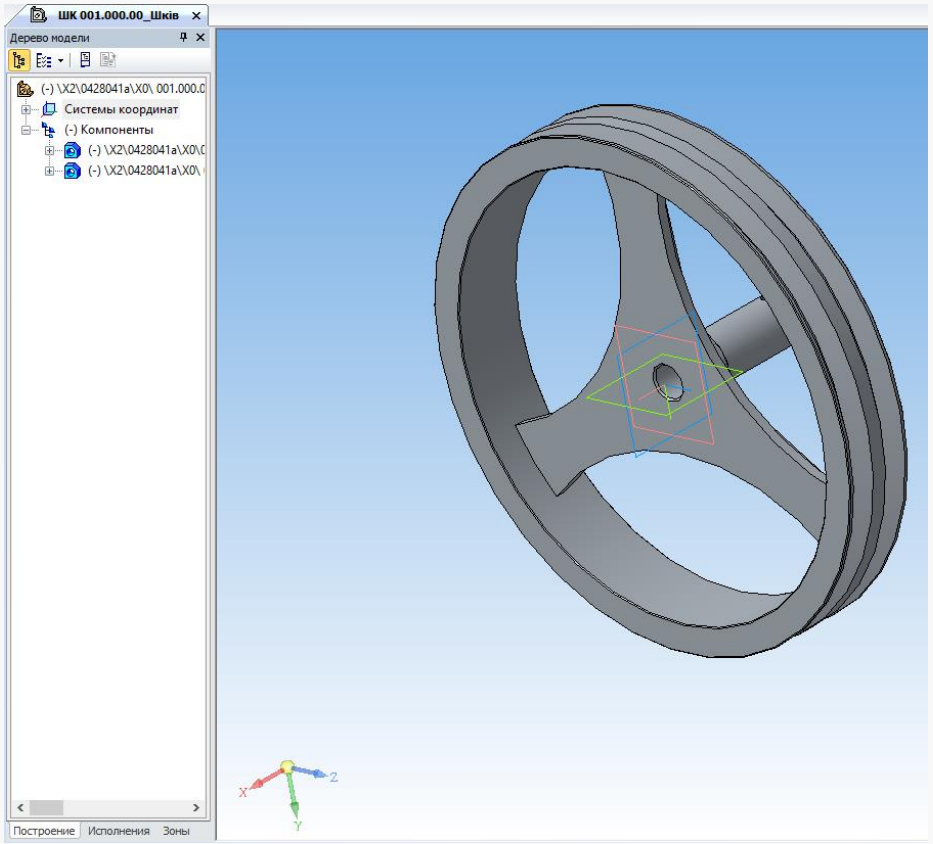

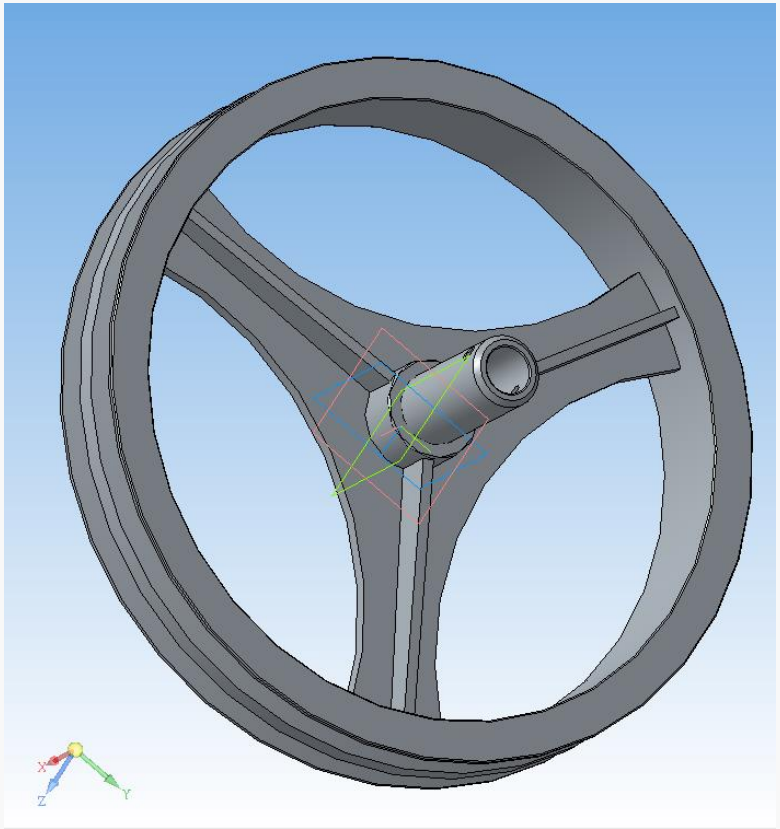

Керівник: Олександр Кириченко

Гуртківець: Дмитро Баденко

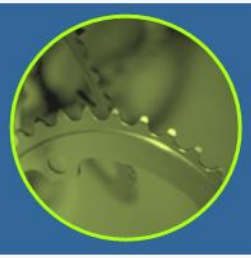

Гурток науково-технічної творчості

(проєктування туковисівної сівалки)

3D моделювання за допомогою автоматизованої системи конструкторсько-технологічного проєктування САПР

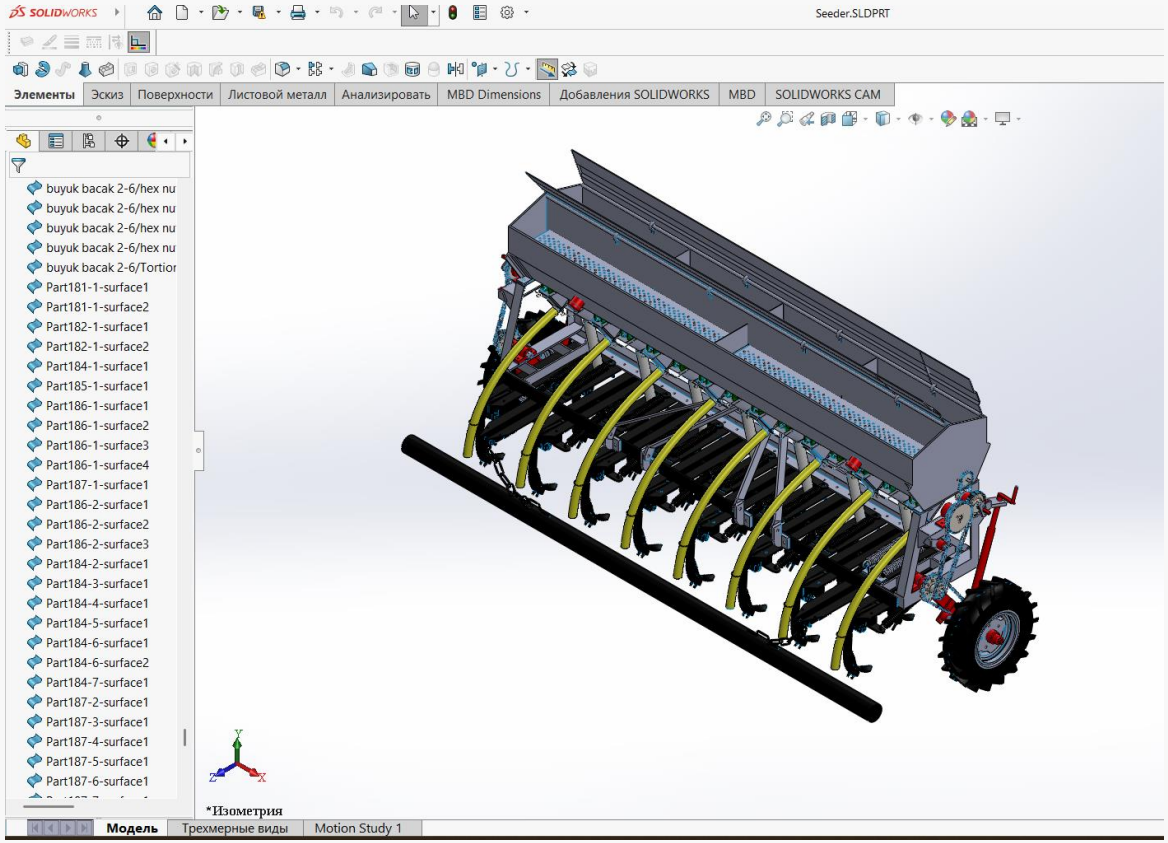

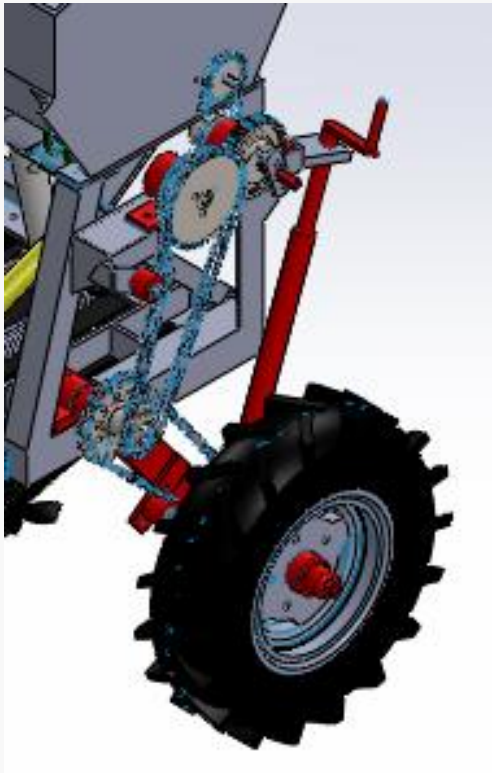

Керівник: Олександр Кириченко

Гуртківець: Баденко Дмитро

Гурток науково-технічної творчості
(проєктування туковисівної сівалки)

3D моделювання за допомогою автоматизованої системи конструкторсько-технологічного проєктування САПР

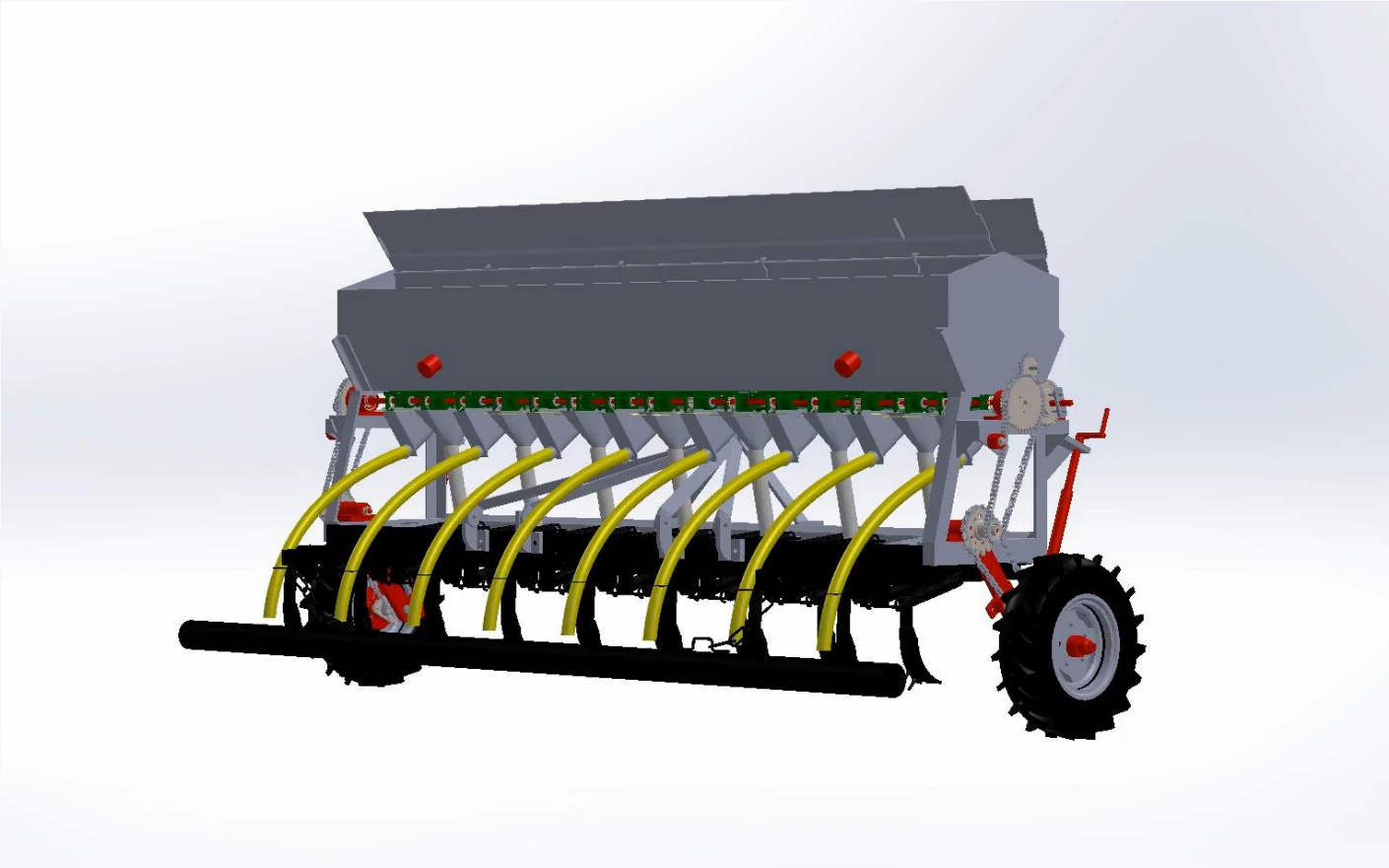

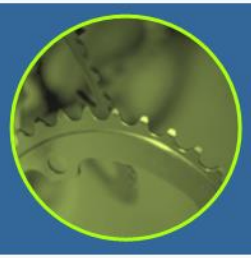

Гурток науково-технічної творчості

(проєктування 3D моделі автомобіля)

Моделювання за допомогою автоматизованої системи конструкторсько-технологічного проєктування САПР

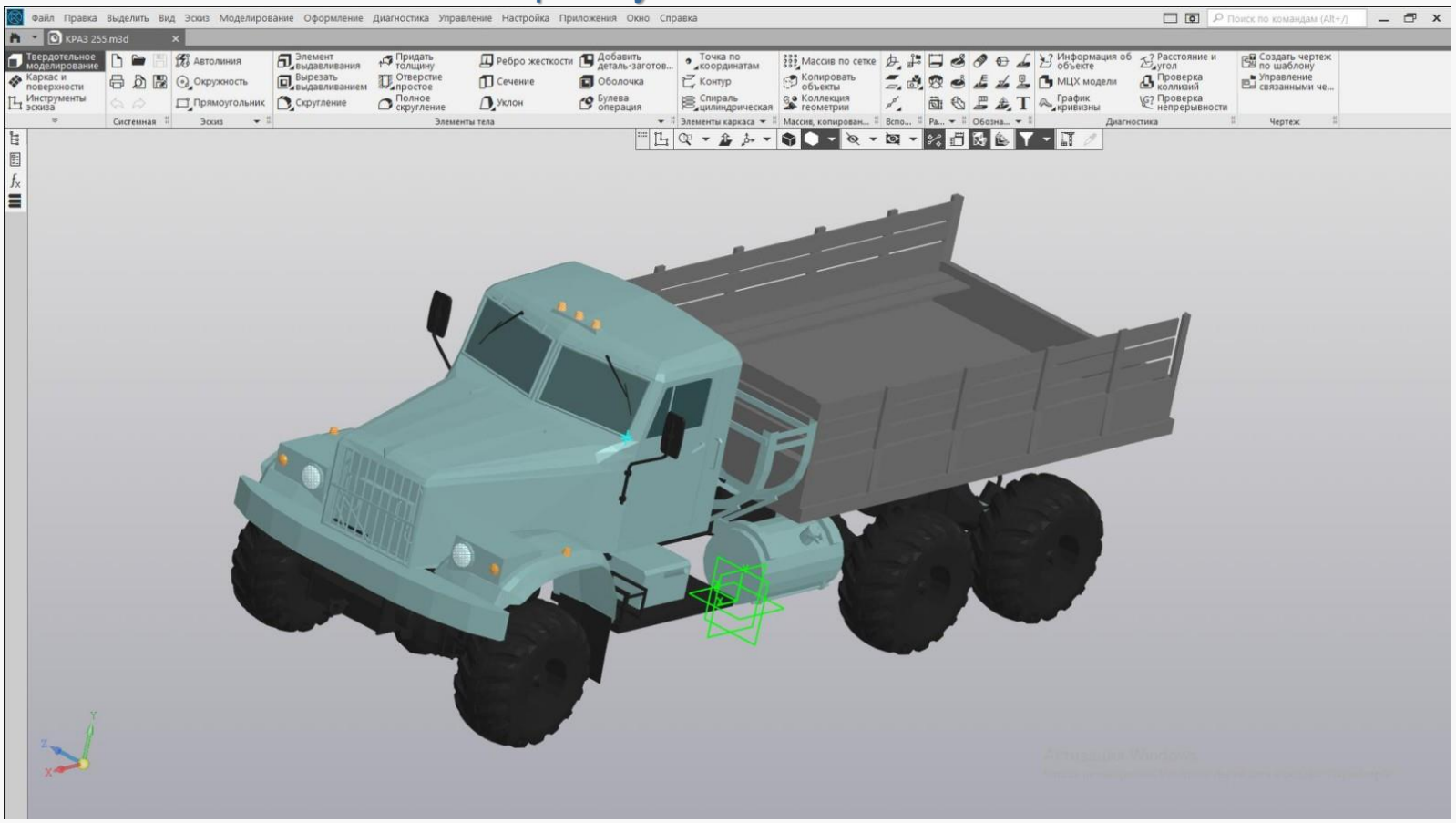

Керівник: Кириченко Олександр Миколайович **Гуртківець:** Баденко Дмитро

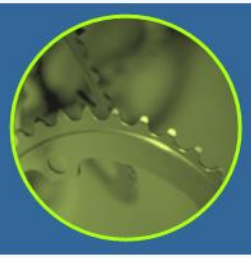

Гурток науково-технічної творчості

(Проєктування 3D моделі автомобіля)

Моделювання за допомогою автоматизованої системи конструкторсько-технологічного проєктування САПР

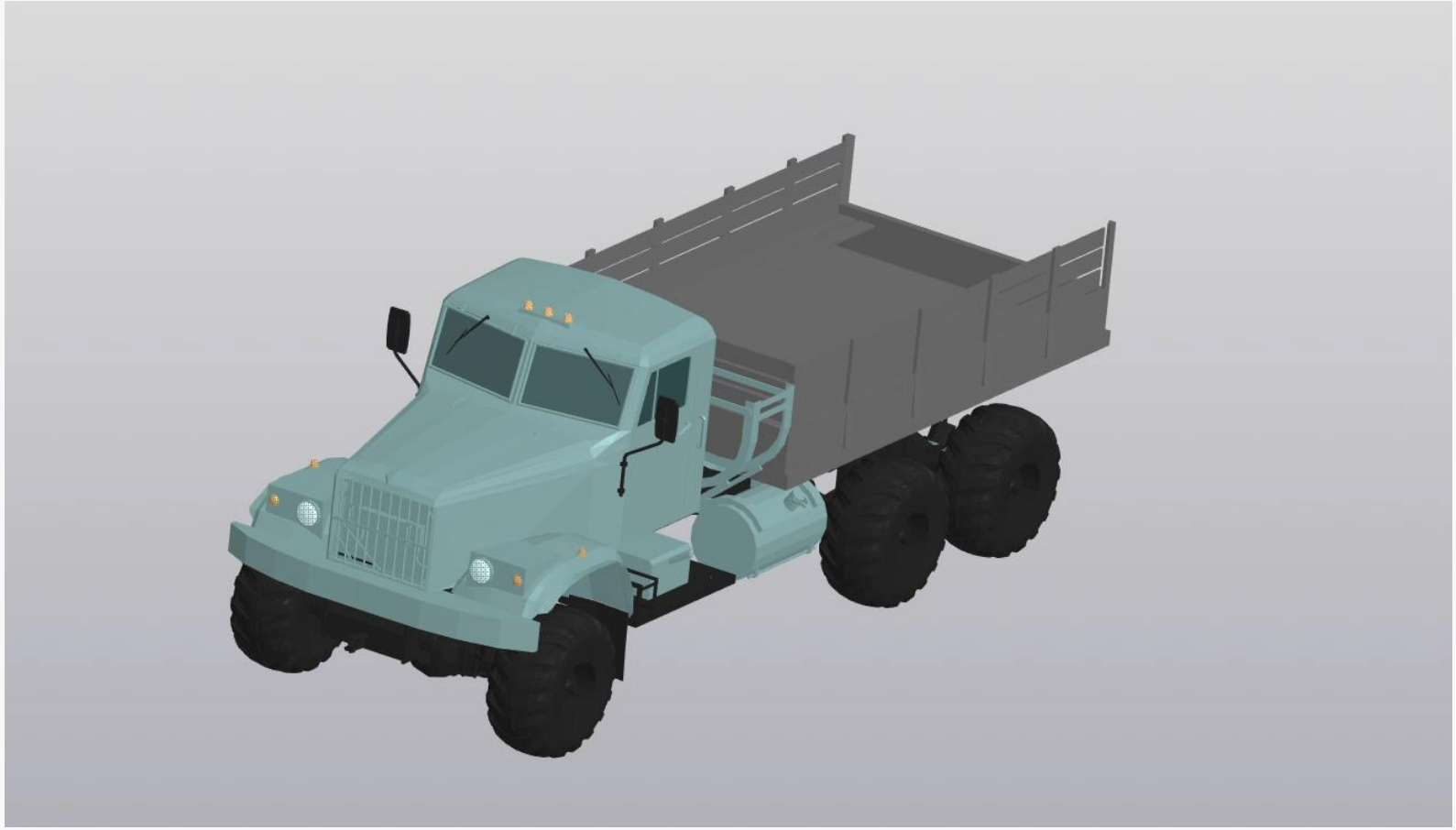

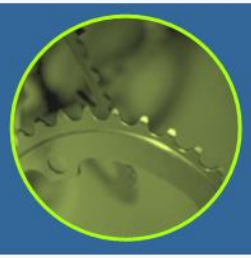

Технічне моделювання (3D друк на 3D принтері)

Модель планетарного редуктора (підготовка до друку)

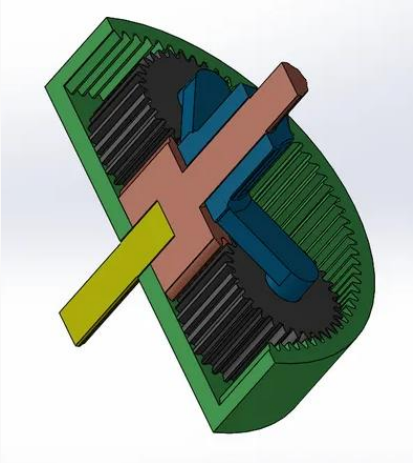

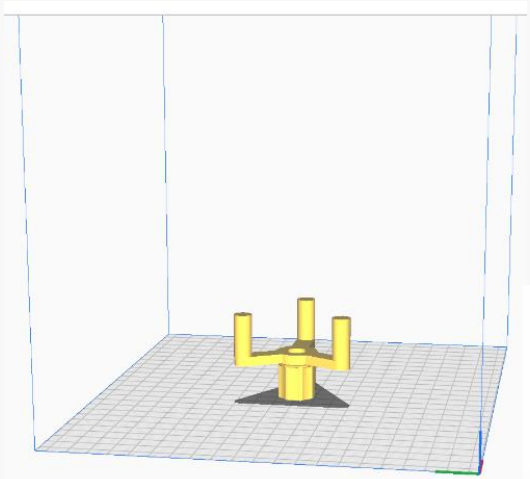

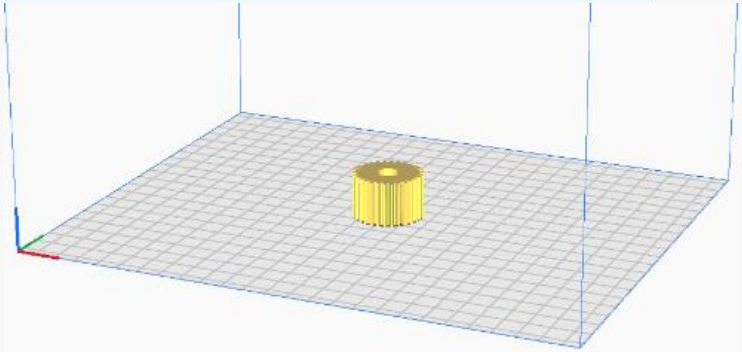

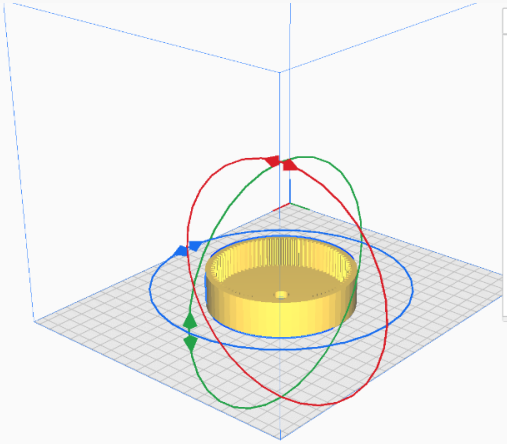

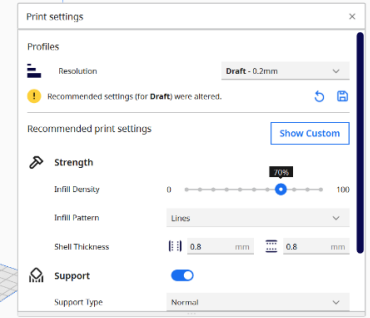

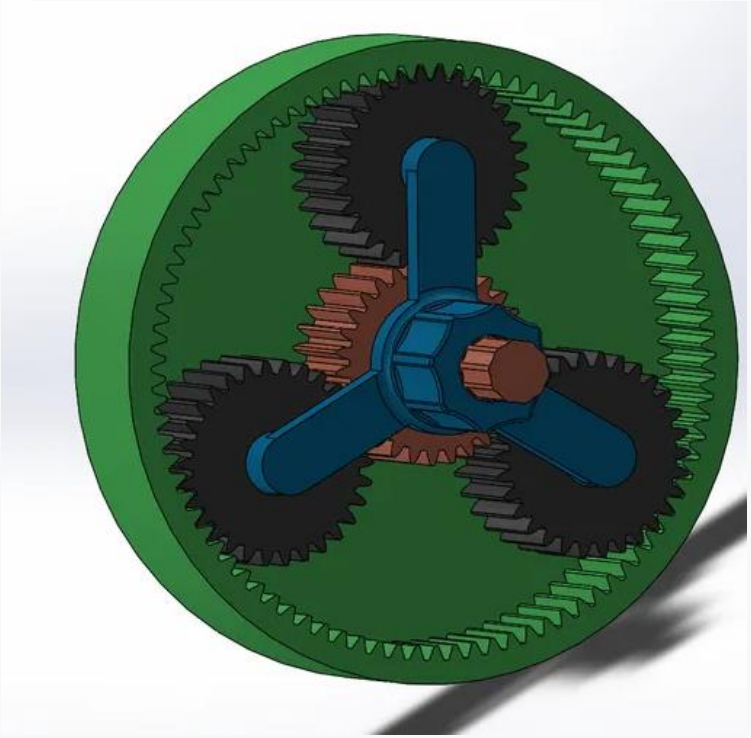

Керівник: Андрій Комаров Гуртківці: студенти 3-го курсу

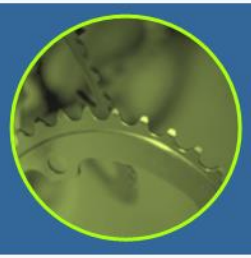

Технічне моделювання (3D друк на 3D принтері)

Модель планетарного редуктора

Керівник: Андрій Комаров Гуртківці: студенти 3-го курсу

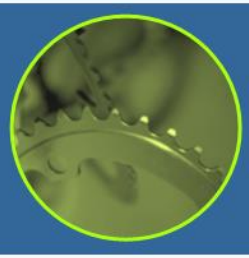

Технічне моделювання
(діюча модель гідравлічного екскаватора)

моральна підтримка –
Назар Дядіченко

<u>Керівник:</u> Олександр Кириченко <u>Гуртківці:</u> Назар Опенько, Олексій Коцар, Захар Литовченко

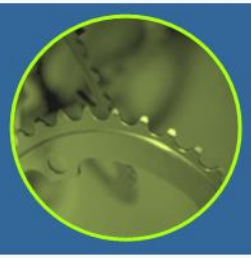

Технічне моделювання
(діюча модель гідравлічного екскаватора)

Остаточна наладка і прокачування гідравлічної системи

Керівник: Олександр Кириченко Гуртківці: Назар Опенько, Олексій Коцар, Захар Литовченко

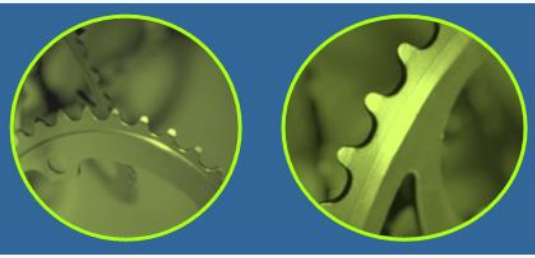

Технічне конструювання (споттер)

Споттер - це зварювальний прилад, в якому працює принцип замикання електричного контакту з використанням шпильок, який створює випрямляючі зусилля з фіксацією до зовнішньої сторони кузовної деталі

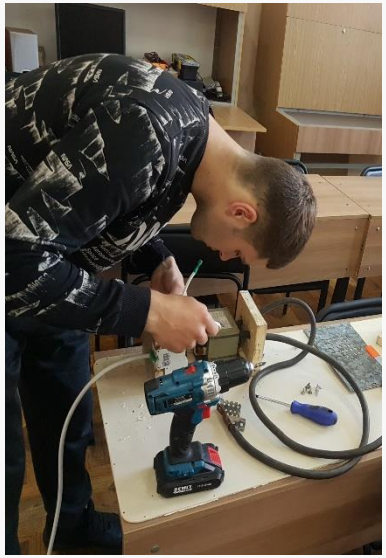

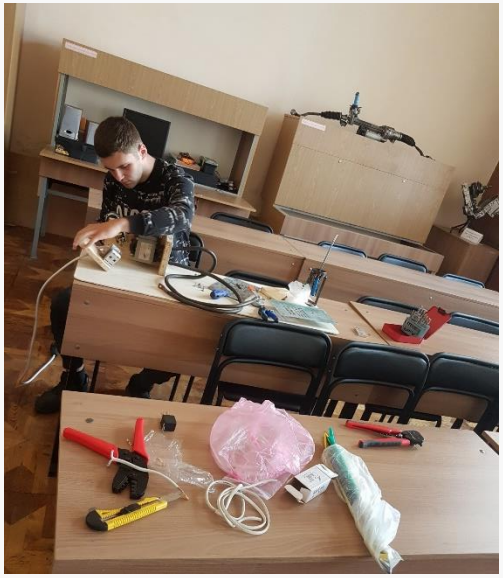

Керівники: Олександр Кириченко, Віктор Оврашко
Гуртківець: Микола Білич

Технічне конструювання (споттер)

Монтаж складальних одиниць пристосування

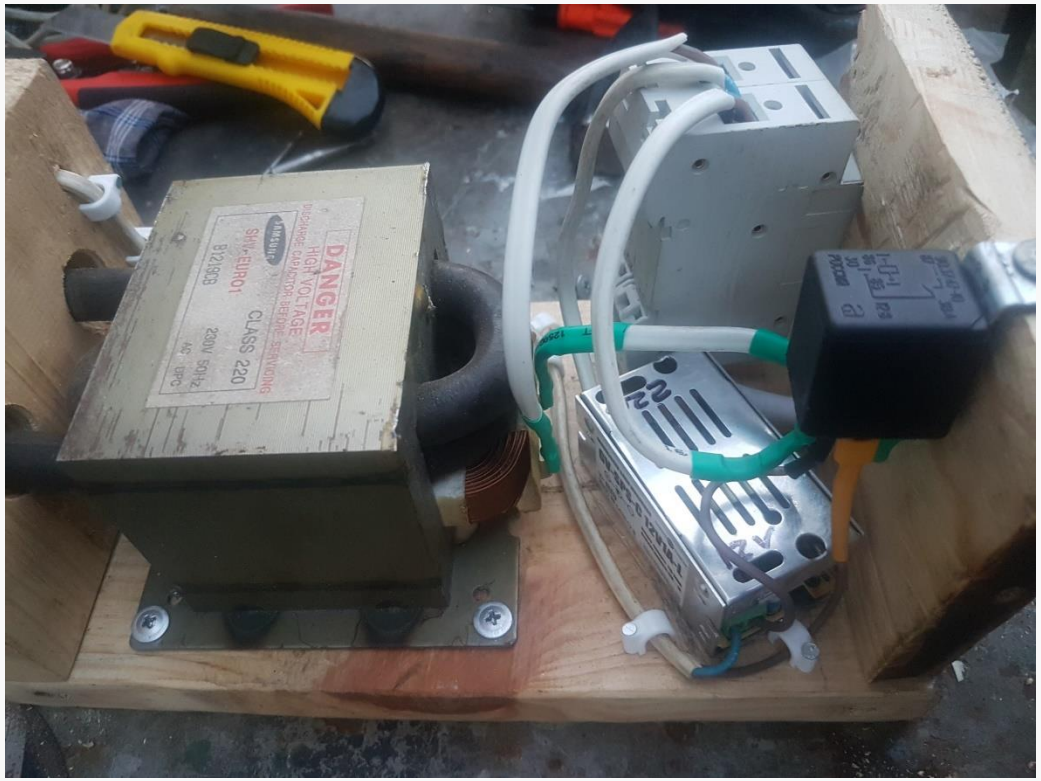

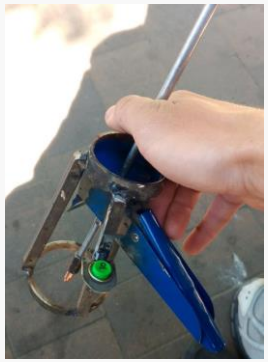

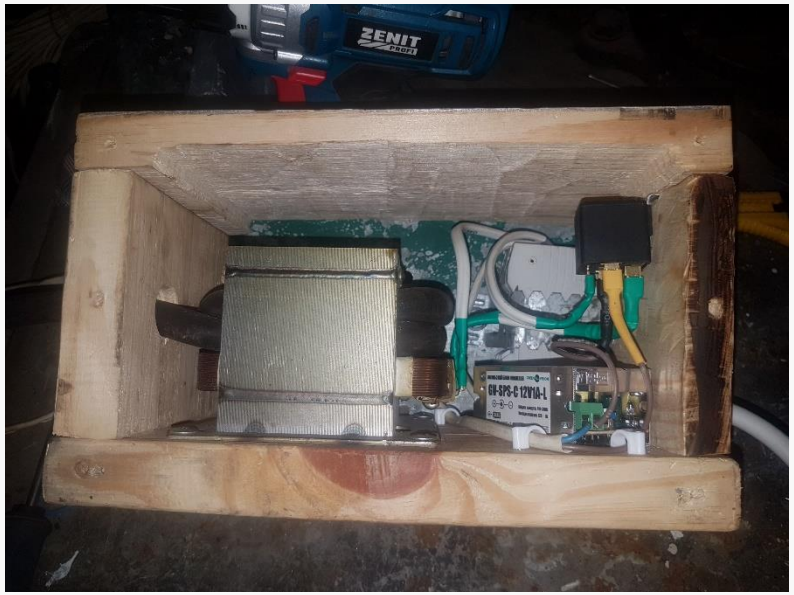

Керівники: Олександр Кириченко, Віктор Оврашко
Гуртківець: Микола Білич

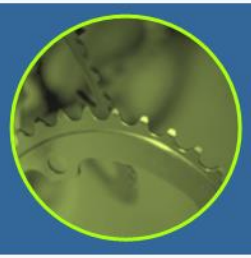

Завершений проєкт який був розпочатий 2 роки тому

Споттер для рихтуваня кузовів автомобілів

Прототип розробки

Розпочав проєкт студент групи МН171

Бондаренко Валентин

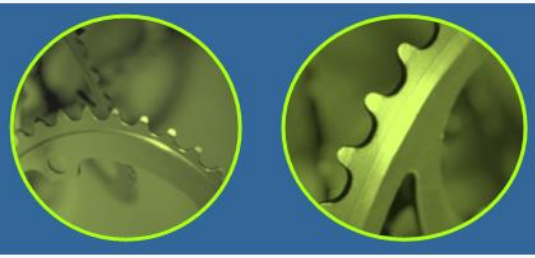

Технічне конструювання
(2Д гравер (проєкт не завершений))

Монтаж складальних одиниць пристосування

Прототип із YouTube

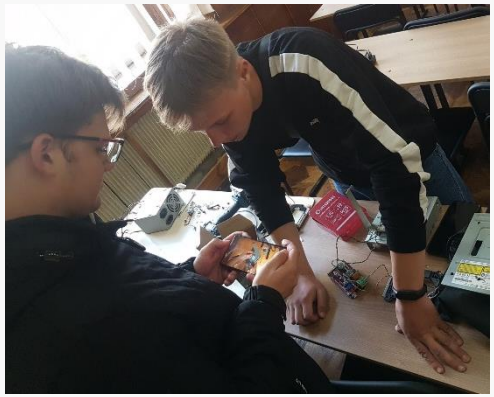

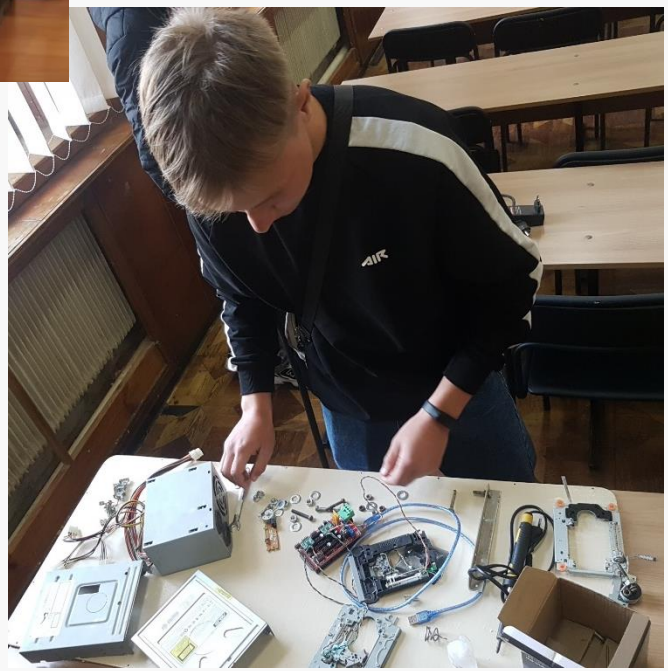

Керівник: Олександр Кириченко Консультант: Сергій Сенько
Гуртківці: Дмитрій Островецький, Руслан Татарчук

Участь у облаштуванні навчальних лабораторій

Керівник: Андрій Дворник
Гуртківці: студенти 2-х курсів

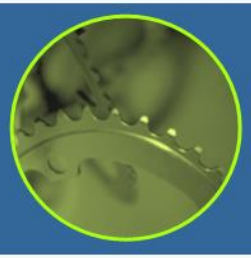

Участь у створенні обладнання навчальних лабораторій

Відновлення стенду-макету роботи рульового механізму з гідравлічним приводом

Керівники проектів: Володимир Мошко
Гуртківці: Дмитрій Островецький, студенти 3-х курсів

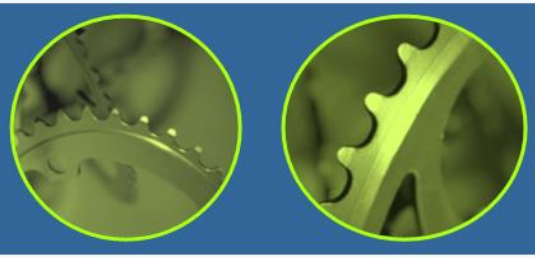

Участь у створенні обладнання навчальних лабораторій

Кабіна-симулятор оператора енергетичного засобу

Керівники проектів: Андрій Дворник, Андрій Комаров, Микола Савченко, Віктор Оврашко
Гуртківці: Михайло Раднянко, студенти 3-х курсів

Презентація роботи гуртка

Презентація спеціальності 208 Агроінженерія

Староста гуртка:
Паньков Олександр

Плани на майбутнє

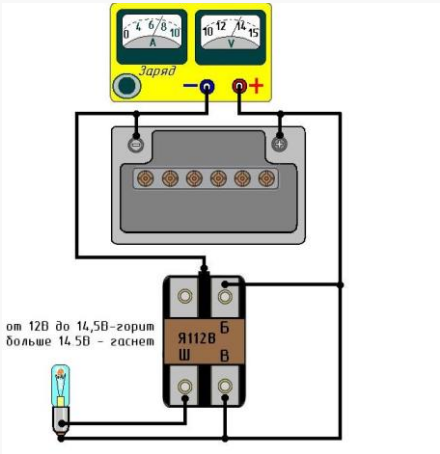

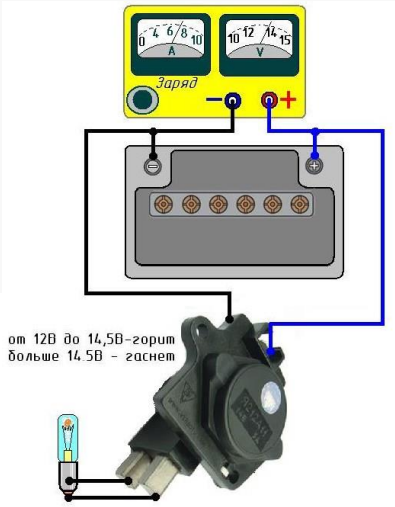

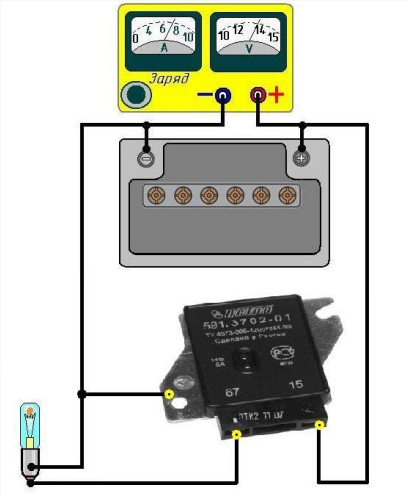

Модернізувати пристрій для перевірки інтегральних реле-регуляторів генераторних установок автотракторної техніки

Плани на майбутнє

Виготовити прилад для перевірки та діагностики автомобільних реле 4pin і 5 pin

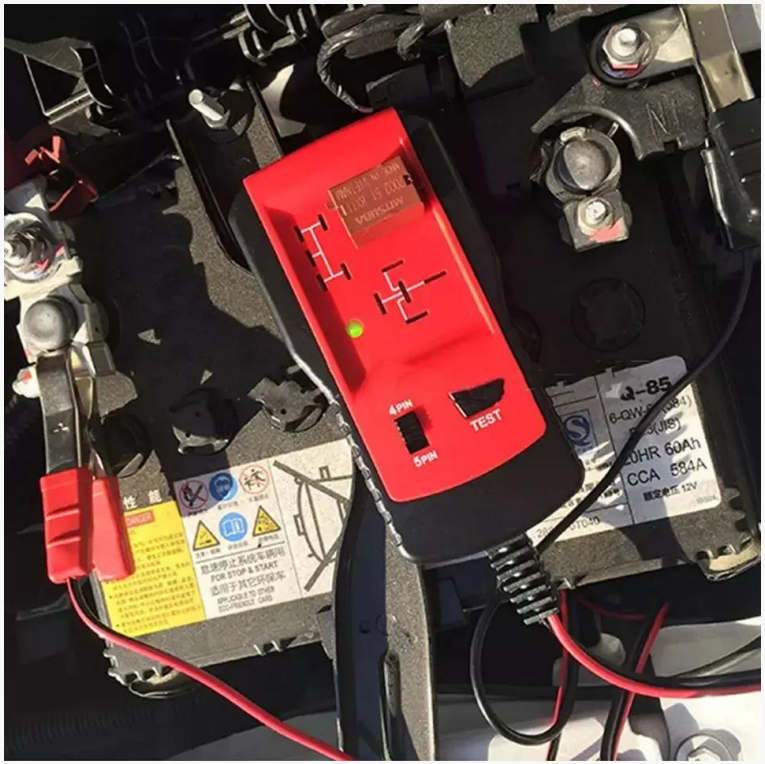

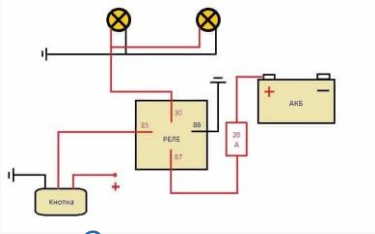

Схема приладу

прототип

Плани на майбутнє

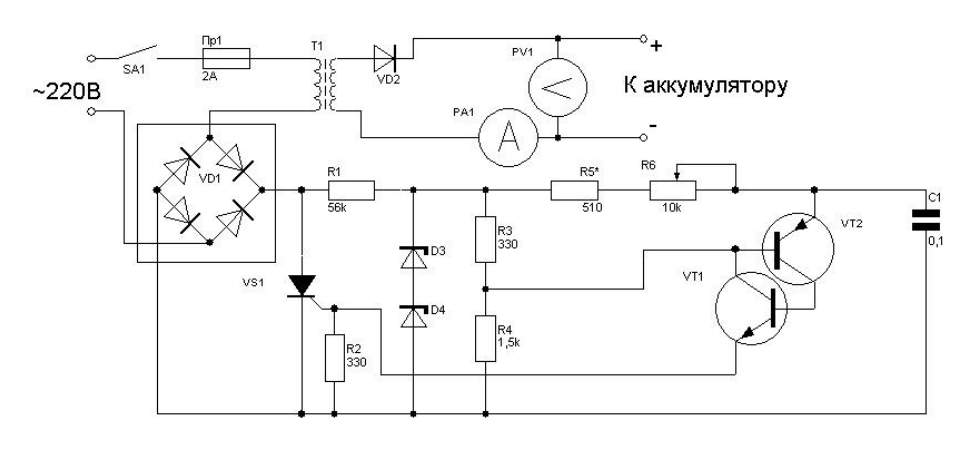

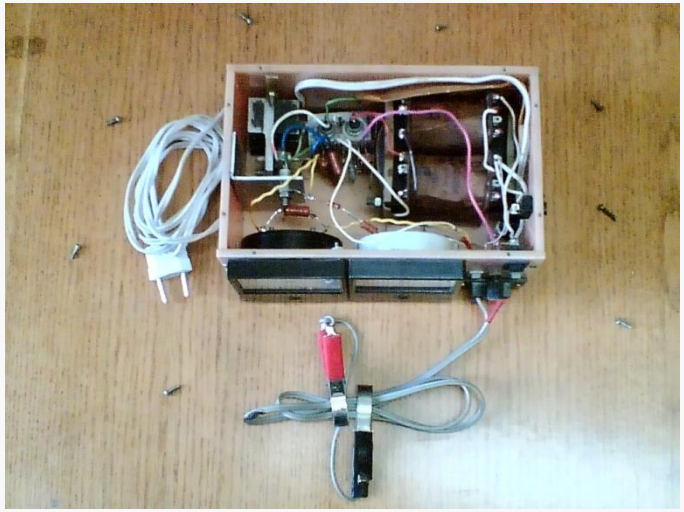

Пристрій для заряджання акумуляторних батарей

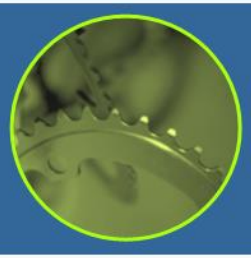

Гурток науково-технічної творчості

(долучайся)

Запрошуємо долучатися до роботи нашого гуртка

Розвивайся та розбудовуй нашу Україну

Доповідь закінчена

Дякую за увагу!